СБМ.734310.002

Перв. примен.

Справ. №

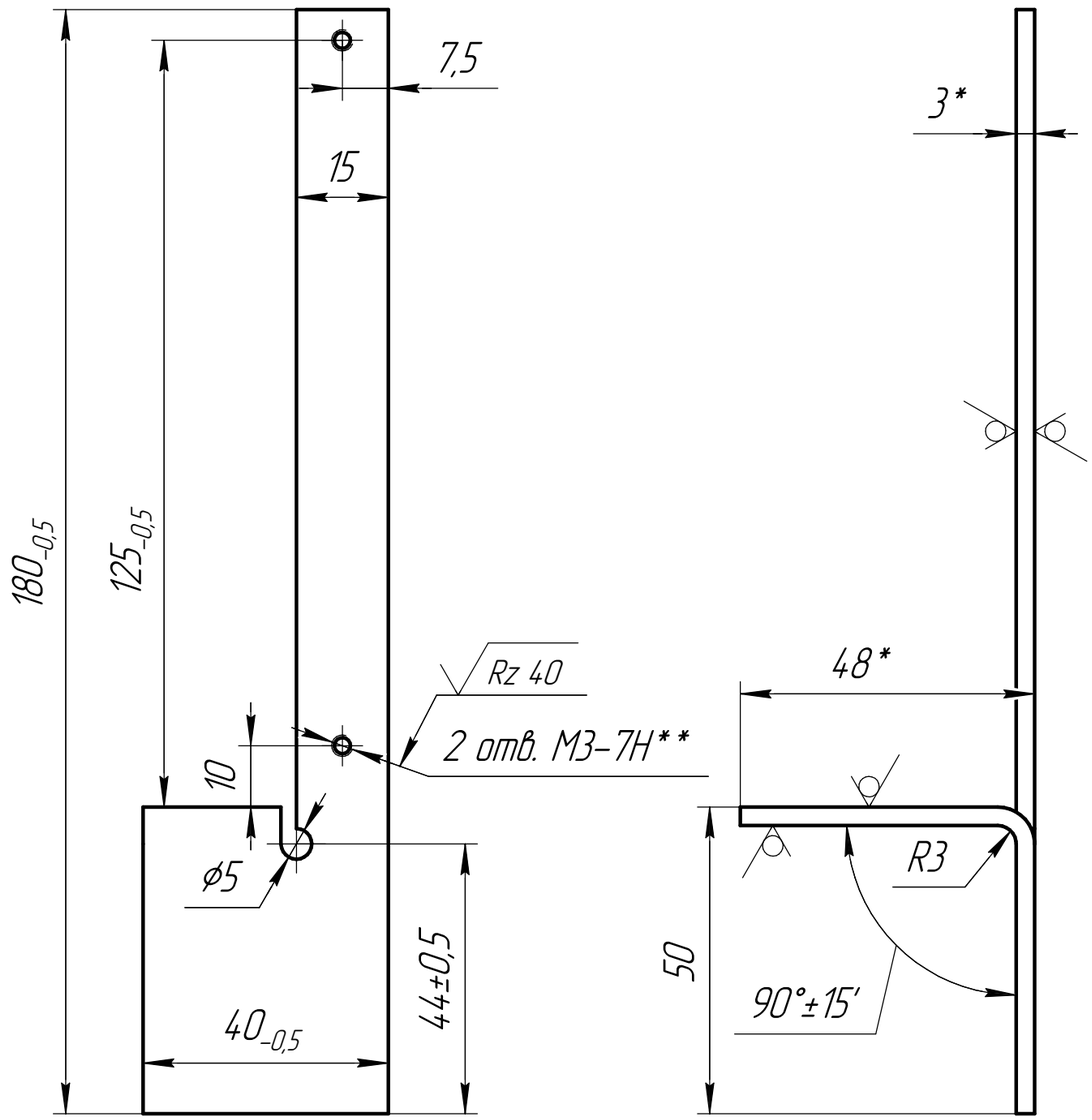

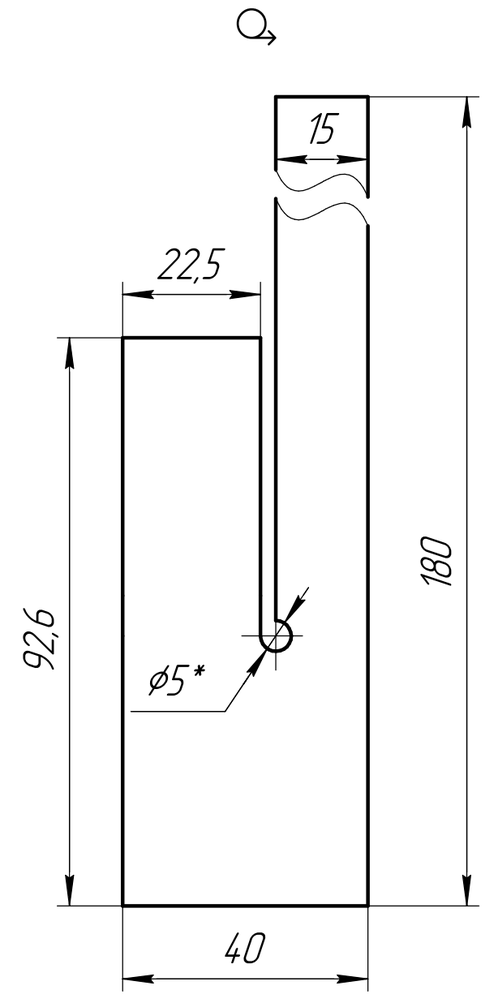

Rz 80 (√)

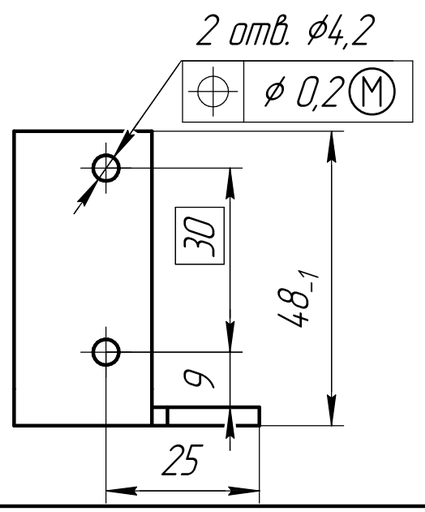

1. *Размеры для справок.
2. **Размер обеспечивается инструментом.
3. Неуказанные предельные отклонения размеров: H14; h14; $\pm\frac{t2}{2}$.
4. Острые кромки притупить.
5. Покрытие Ц9хр (F = 1,07 дм^2), кроме резьбовых отверстий и отверстий ø4,2 мм.

Изм.	Лист	№ докум.	Подп.	Дата	СБМ.734310.002		
Разраб.					Стойка	Лит.	Масса	Масштаб
Пров.						А	0,114	1:1
Т.контр.						Лист	Листов 1	
Н.контр.					Лист Б-ПН-0-3,0 ГОСТ19904-90 / ВСт3кп ДСТУ2834-94(ГОСТ16523-97)	ООО"Фирма "ТЕТРА, LTD"	
Утв.							

Подп. и дата

Инв. № дубл.

Взам. инв. №

Подп. и дата

Инв. № подл.

Копировал

Формат А3