СБМ.711112.002

Ra 6,3 (√)

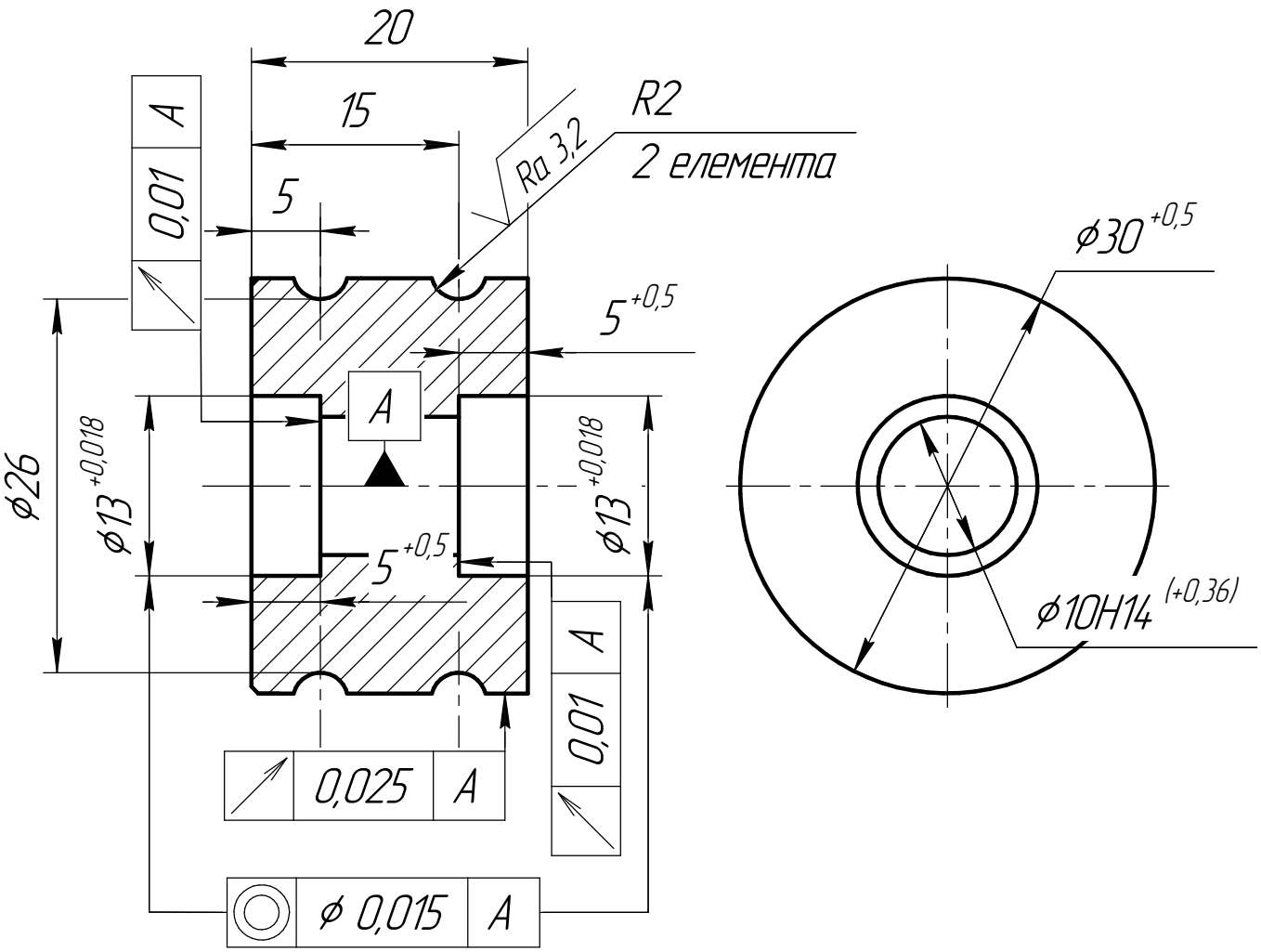

1. Неуказанные предельные отклонения размеров: H9, h9, $\pm\frac{IT9}{2}$.
2. **Размер обеспечивается инструментом.
3. Покрытие Ан. Окс. нхр. (F = 0,27 дм^2), кроме отверстий диаметром 13 мм и канавок R2.

					СБМ.711112.002		
Изм.	Лист	№ докум.	Подп.	Дата	Шкив ведомый	Лит.	Масса	Масштаб
Разраб.						А	0,03	2:1
Пров.						Лист	Листов 1	
Т.контр.								
Н.контр.					Пруток Д16Т КР35 ГОСТ 21488-97	ООО"Фирма "ТЕТРА, LTD"	
Утв.							

Перв. примен. | Справ. № | Подп. и дата | Инв. № дубл. | Взам. инв. № | Подп. и дата | Инв. № подл.

Копировал | Формат А4