СБМ.745451.001

Rz 80 (√)

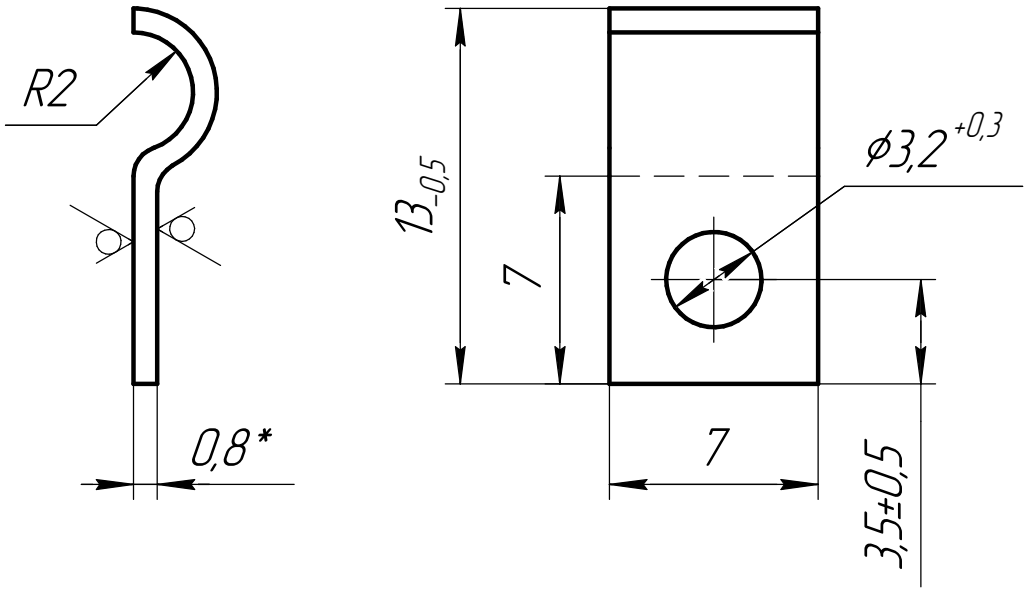

1. *Размер для справки.
2. Неуказанные предельные отклонения размеров: h14; $\pm\frac{t2}{2}$.
3. Острые кромки притупить.
4. Покрытие Ц9хр (F = 0,022 дм^2).

Изм.	Лист	№ докум.	Подп.	Дата	СБМ.745451.001			
Разраб.					Скоба прижимная	Лит.	Масса	Масштаб
Пров.						А	0,001	4:1
Т.контр.						Лист	Листов 1	
Н.контр.					Лист Б-ПН-0-0,8 ГОСТ19904-90 / Ст3кп ДСТУ2834-94(ГОСТ16523-97)	ООО"Фирма "ТЕТРА, LTD"		
Утв.								

Копировал Формат А4

Перв. примен. | Справ. № | Подп. и дата | Инв. № дубл. | Взам. инв. № | Подп. и дата | Инв. № подл.