СБМ.73114.1.001

Rz 80 (√)

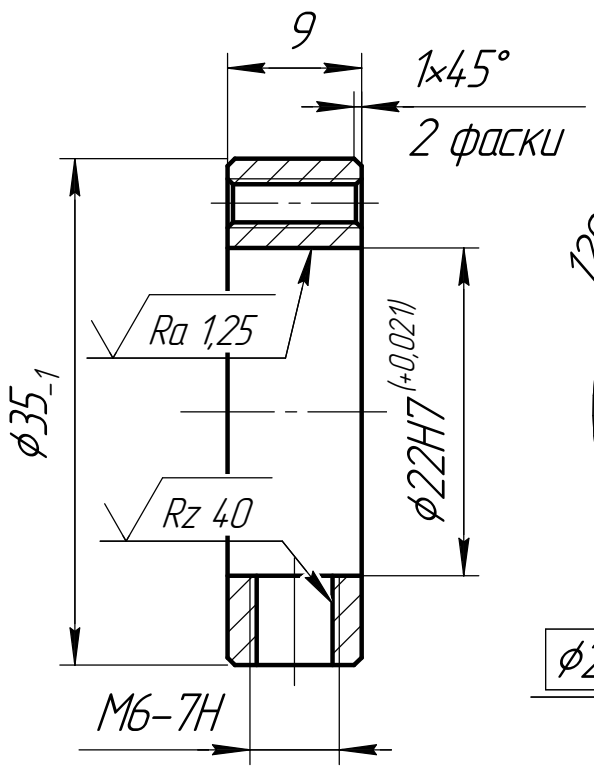

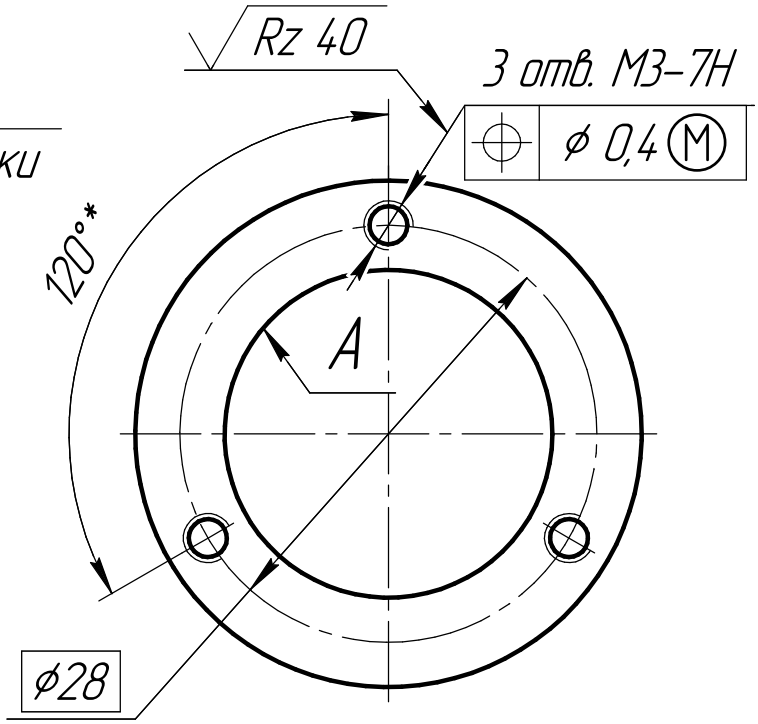

1. Неуказанные предельные отклонения размеров – h14, $\pm\frac{t2}{2}$.
2. Острые кромки притупить.
3. Покрытие Ц9хр (F = 0,18 дм^2), кроме поверхности А и резьбовых отверстий.

Изм.	Лист	№ докум.	Подп.	Дата	СБМ.73114.1.001			
Разраб.					Корпус подшипника	Лит.	Масса	Масштаб
Пров.						А	0,035	2:1
Т.контр.						Лист	Листов 1	
Н.контр.					Круг 36- h12 ГОСТ 7417-75 / 40 Б-Н ДСТУ 7807:2015	ООО Фирма „ТЭТРА, LTD"		
Утв.								

Перв. примен. | Справ. № | Подп. и дата | Инв. № дубл. | Взам. инв. № | Подп. и дата | Инв. № подл.

Копировал | Формат А4