УВС.733100.001

Rz 80 (√)

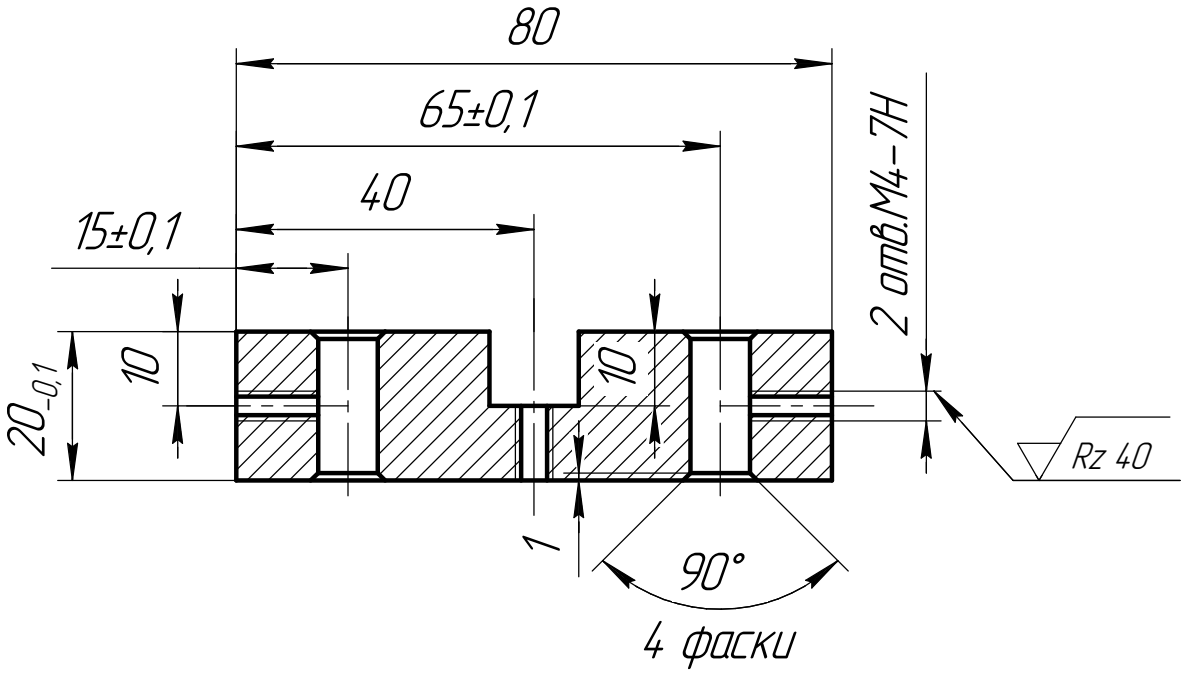

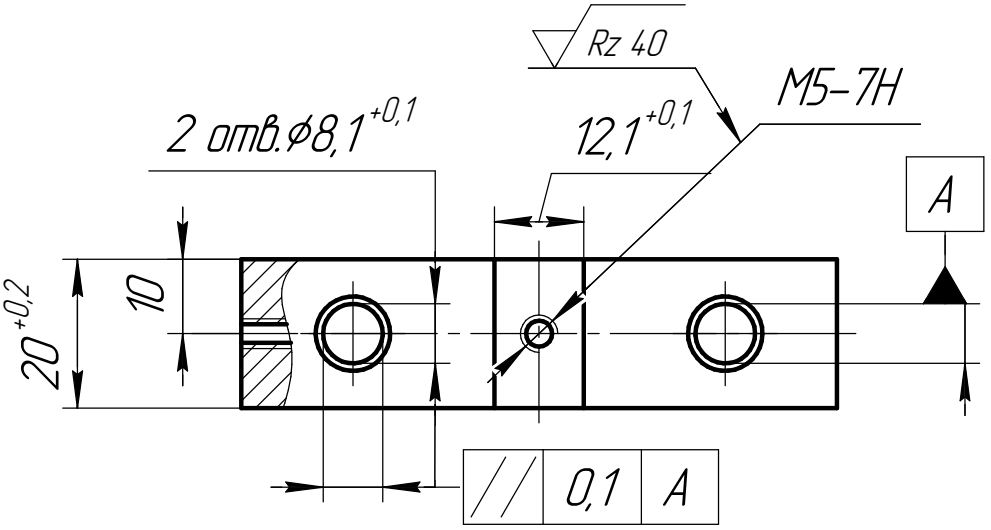

1. Неуказанные предельные отклонения размеров – H14, h14, $\pm\frac{t2}{2}$
2. Острые кромки притупить.
3. Покрытие Ц9хр (F = 0,85 дм^2).

Изм.	Лист	№ докум.	Подп.	Дата	УВС.733100.001			
Разраб.					Держатель штанги крепежной	Лит.	Масса	Масштаб
Пров.						А	0,21	1:1
Т.контр.						Лист	Листов 1	
Н.контр.					Лист Б-ПН-0-24 ГОСТ19903-90 / Б-Ст3кп ГОСТ14637-79	ООО Фирма „ТЭТРА, LTD"		
Утв.								

Перв. примен. | Справ. № | Подп. и дата | Инв. № дубл. | Взам. инв. № | Подп. и дата | Инв. № подл.

Копировал | Формат А4