УВС.742100.001

Rz 40 (√)

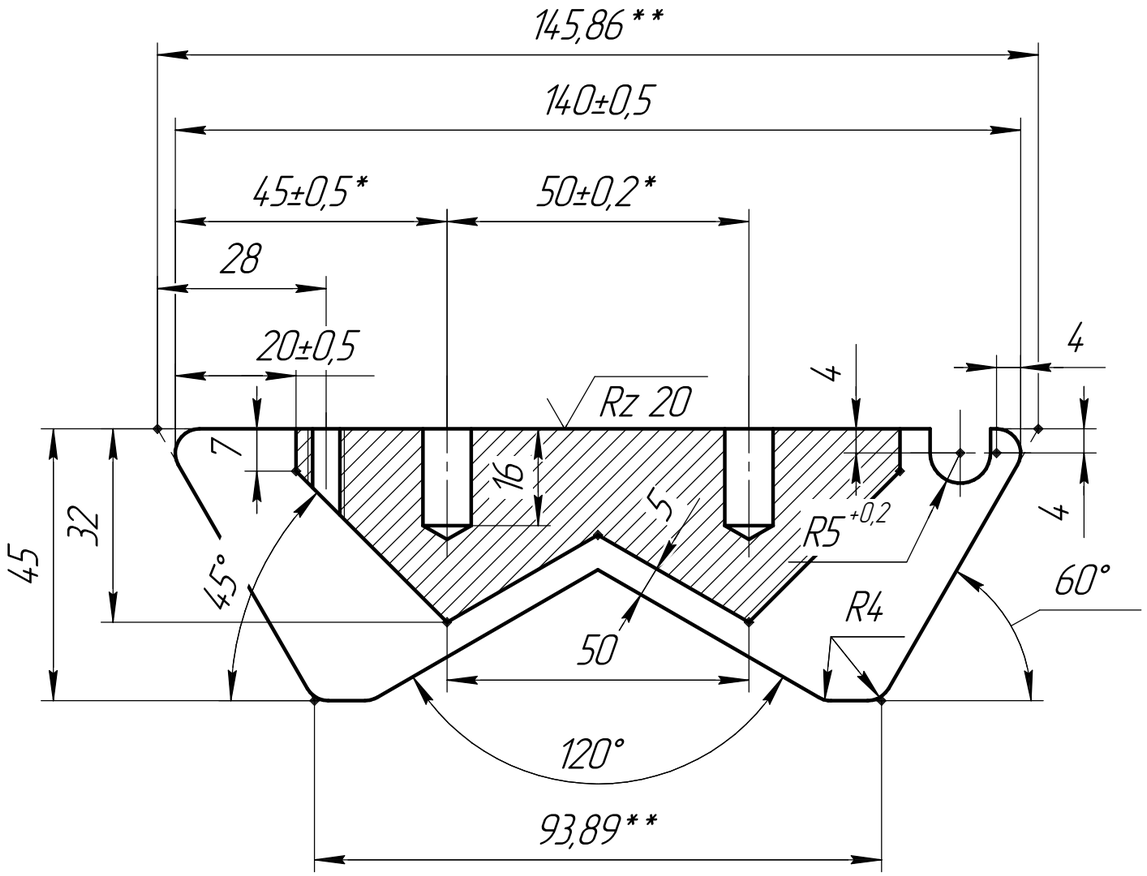


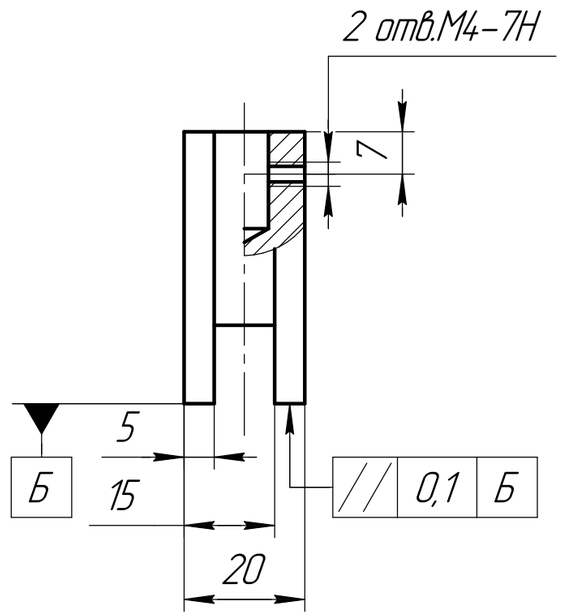


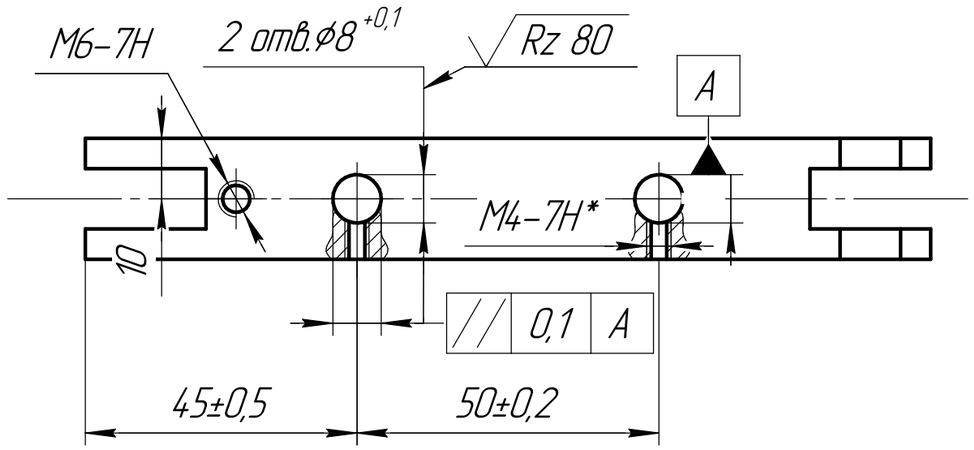


1. * Размер для справки.
2. **Расчетные размеры.
3. Неуказанные предельные отклонения размеров – H14, h14, $\pm\frac{t2}{2}$
4. Острые кромки притупить.
5. Покрытие Ц9хр (F = 1,5 дм$^2$).

| | | | | | | | | |
|---|---|---|---|---|---|---|---|---|
| | | | | | УВС.742100.001 | | | |
| Изм. | Лист | № докум. | Подп. | Дата | Призма крепежная | Лит. | Масса | Масштаб |
| Разраб. | | | | | | А | 0,5 | 1:1 |
| Пров. | | | | | | Лист | Листов 1 | |
| Т.контр. | | | | | Лист Б-ПН-0-24 ГОСТ19903-90 / Б-Ст3кп ГОСТ14637-79 | ООО Фирма „ТЭТРА, LTD" | | |
| Н.контр. | | | | | | | | |
| Утв. | | | | | | | | |

Копировал Формат А3

Перв. примен. | Справ. № | Подп. и дата | Инв. № дубл. | Взам. инв. № | Подп. и дата | Инв. № подл.